CODICE DWG. NO. PEA002

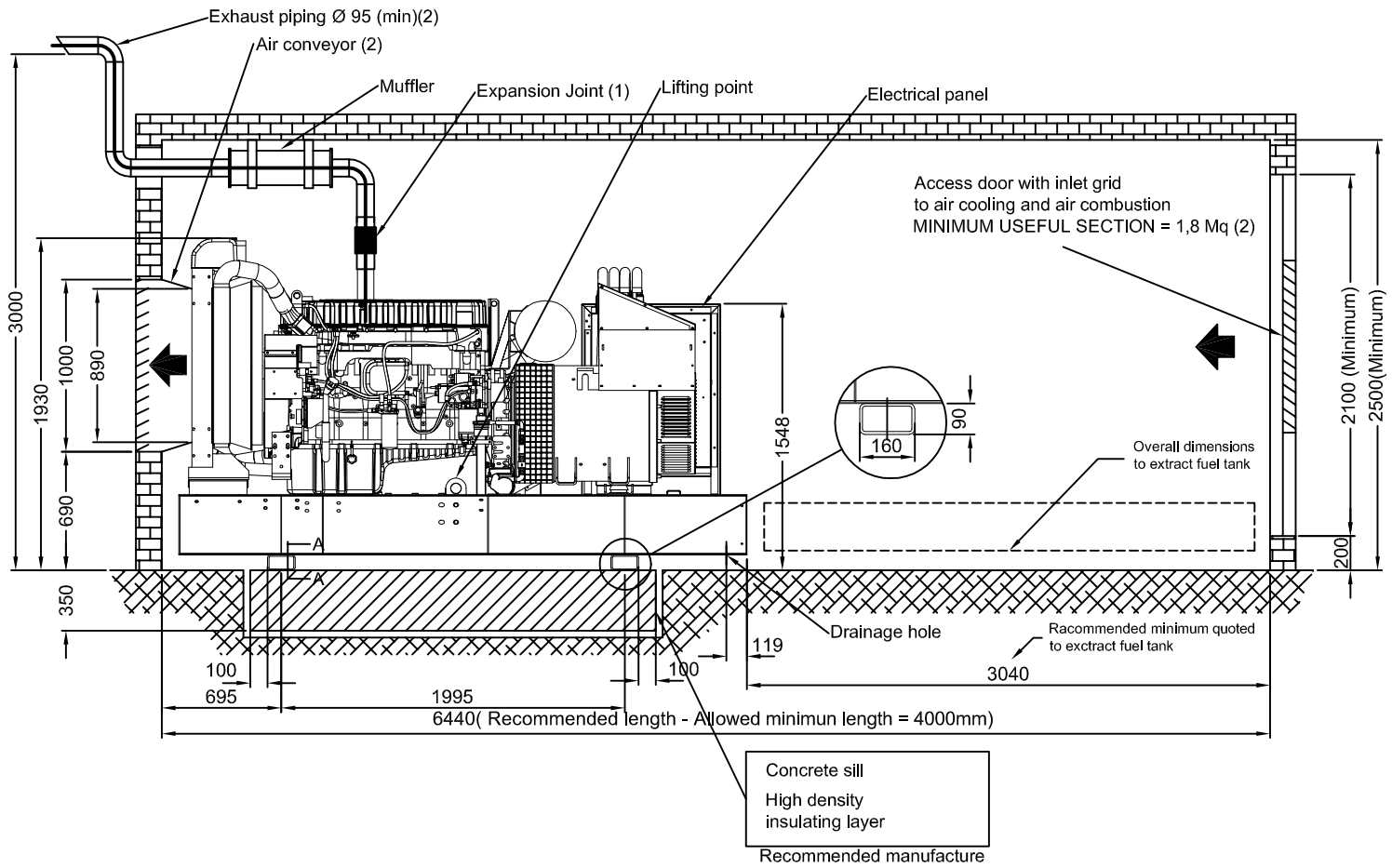

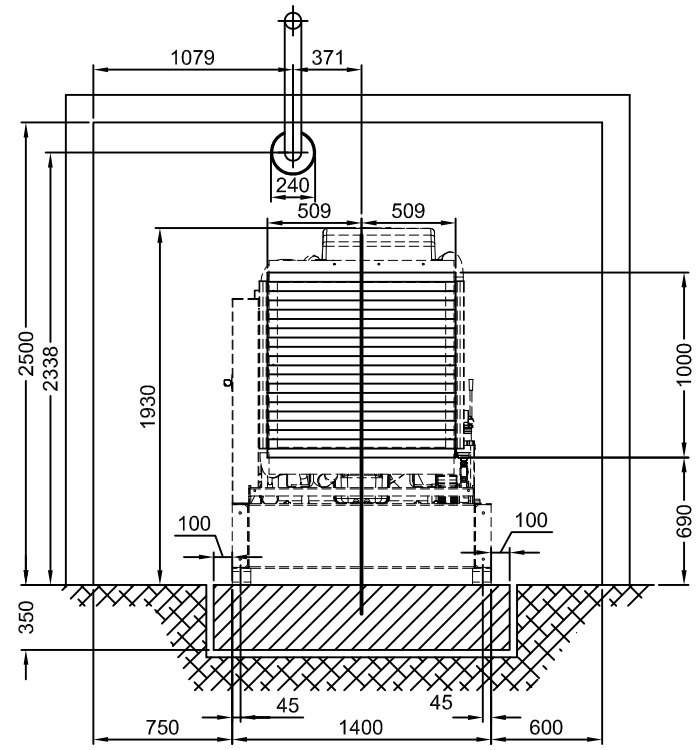

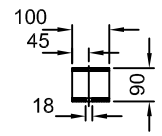

A-A (1:20)

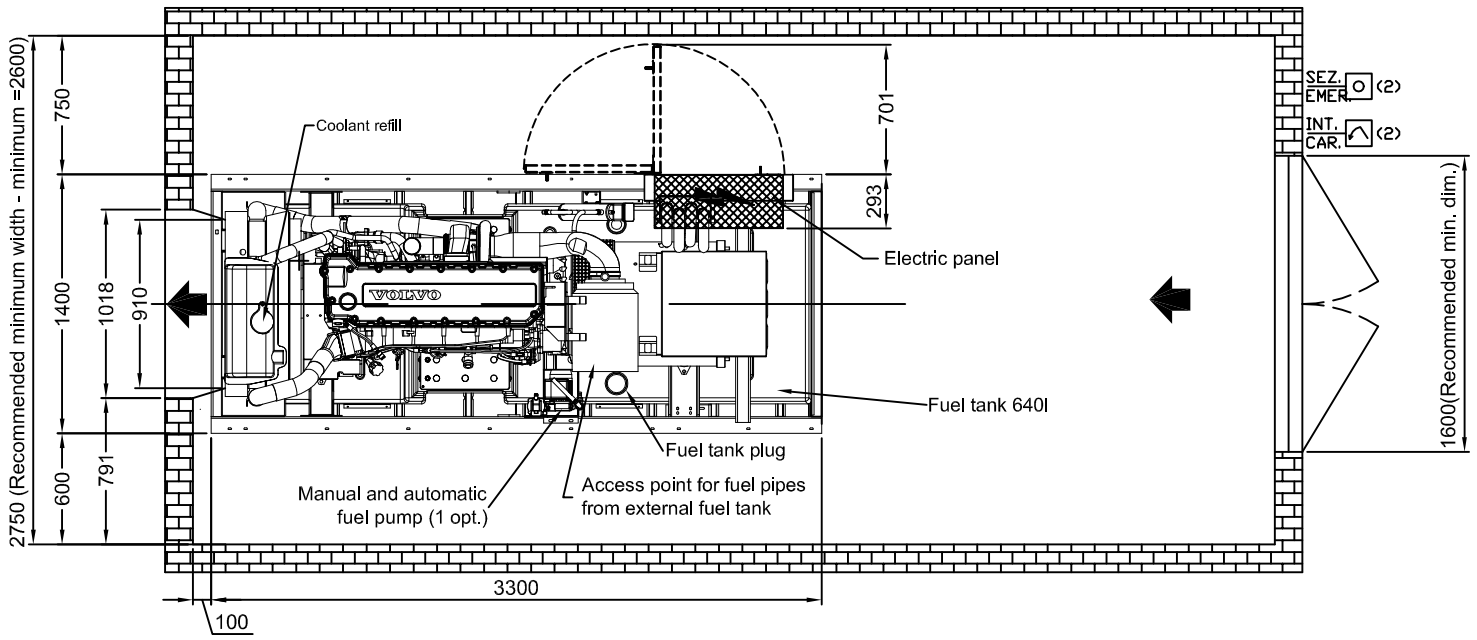

SEZ. EMER. — Emergency stop

INT. CAR. — External fuel interception
(Only with external fuel tank
and automatic loading fuel pump)

NOTE:
1) Optional
2) Not included in standard supply

- Dry weight = ///// Kg
- Engine model: VOLVO TAD 1241 GE
- Total air flow: (coolant + combustion) 50/60 Hz = 505/491 M³/min

Ra
///// /////

Rev.	Data-Date / Modifica-Modification / Operatore-Made by		
		Oggetto Description	G.E. GSW415V OPEN SET
		Macchina/Machine	Gruppi elettrogeni/Generating sets PE
		Gruppo/Assembly	
		Materiale/Material	
		Trattamento/Treatment	

Tol. ±

Peso Weight Kg | Scala/Scale 1:40 | Data/Date 16-06-2006

Disegnato/Drawn: S. Casati | Approvato/Approved

CODICE DWG. NO. PEA002

This drawing is the sole property of PRAMAC S.p.A - Any reproduction in part or whole without the permission is prohibed
Il presente disegno è di proprietà della PRAMAC S.p.A - E' proibita la riproduzione non autorizzata sia parziale che completa